EZ53

Pásová rýpadla Zero Tail

Nejlepší výkon ve své třídě

Vysoký výkon při hloubení, také v těžko přístupných místech. EZ53 je perfektní zařízení pro použití blízko stěn nebo budov. Zadní část EZ53 za provozu nikdy nepřesahuje přes podvozek v žádné poloze. Minimální požadavky na prostor jsou velmi praktické na staveništích v rušných městských centrech nebo na staveništích silnic s pokračujícím provozem. Přesvědčivé ale nejsou pouze jeho pracovní rozměry, působivá je také manipulace s materiálem a výkon při hloubení.

- Pozoruhodně vysoký výkon motoru a hydrauliky a zároveň snížená spotřeba paliva.
- Snadná údržba: sklápěcí kabina řidiče a odnímatelný kryt podvozku umožňují snadný a rychlý přístup, diagnostické přístroje nabízejí další podporu.
- Perfektně vybavené pro multifunkční přídavná zařízení: k dispozici je až pět dalších hydraulických okruhů s beztlakým zpětným vedením.
- Z výroby jsou k dispozici početná volitelná zařízení jako: pojistné ventily, automatika volnoběhu otáček a další.
- Vertikální hloubící systém (VDS) volitelně: Hladkým náklonem horního části stroje až o 15 stupňů můžete vyrovnat stoupání až 27 %.

EZ53 Technická data

Provozní data	
Přepravní hmotnost min.	4,961 kg
Provozní hmotnost	5,234 - 6,431 kg
Trhací síla max.	28 kN
Vylamovací síla max.	38.1 kN
Hloubka rýpání max. max.	3,751 mm
Výsypná výška	3,678 - 3,943 mm
Rýpací poloměr max. max.	6,233 mm
Počet otáček nadstavba stroje	9.2 1/min
D x Š x V	5,500 x 1,990 x 2,572 mm
Objem palivové nádrže	83 l
Data motoru	
Výrobce motoru	Perkins
Typ motoru	404D-22T
Motor	vodou chlazený 4válcový naftový motor
Zdvihový objem	2,216 cm^3
Otáčky	2,500 1/min
Výkon motoru podle ISO	36.4 kW
Baterie	
Baterie	88 Ah
Hydraulické zařízení	
Pracovní čerpadlo	Dvojité variabilní čerpadlo a hydraulické čerpadlo
Dopravní výkon max.	53.2 + 53.2 l/min
Dopravní výkon max.	39.9 + 8.55 l/min
Provozní tlak pro pracovní a pojezdovou hydrauliku	230 bar
Nádrž na hydraulický olej	80 l
Podvozek	
Jízdní rychlost max.	4.7 km/h
Šířka řetězu	400 mm
Světlá výška	322 mm
Planýrovací radlice	
Šířka	1,990 mm
Výška	380 mm
Zdvih nad terénem	415 mm
Zdvih pod terénem	455 mm
Hladina hluku	
Hladina zvuku (LwA) podle 2000/14/ES	94 dB(A)
Kabinová hladina akustického tlaku LpA podle ISO 6394	78 dB(A)

EZ53 Rozměry

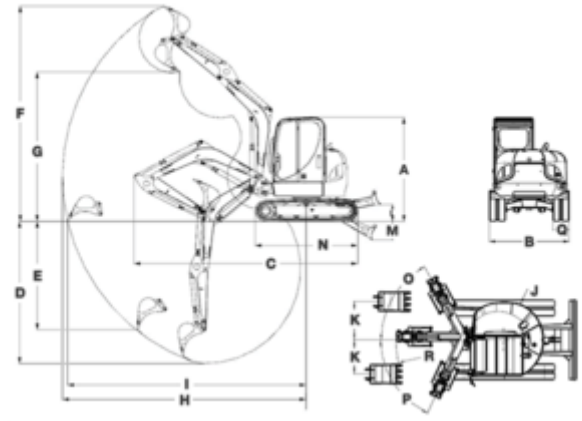

			VDS
A	Výška	2,572 mm	2,672 mm
B	Šířka	1,990 mm	1,990 mm
B	Šířka otočné nástavby	1,843 mm	1,843 mm
C	Dopravní délka (krátká násada)	5,498 mm	5,490 mm
C	Dopravní délka (dlouhá násada)	5,477 mm	5,496 mm
D	Hloubka rýpání max. (krátká násada)	3,501 mm	3,394 mm
D	Hloubka rýpání max. (dlouhá násada)	3,751 mm	3,644 mm
E	Hloubka zapichování max. vertikální (krátká násada)	2,667 mm	2,542 mm
E	Hloubka zapichování max. vertikální (dlouhá násada)	2,906 mm	2,781 mm
F	Výška zapichování max. (krátká násada)	5,299 mm	5,405 mm
F	Výška zapichování max. (dlouhá násada)	5,459 mm	5,564 mm
G	Výsypná výška max. (krátká násada)	3,678 mm	3,784 mm
G	Výsypná výška max. (dlouhá násada)	3,837 mm	3,943 mm
H	Rýpací poloměr max. (krátká násada)	5,987 mm	5,994 mm
H	Rýpací poloměr max. (dlouhá násada)	6,225 mm	6,233 mm
I	Dosah max. pozemní pokrytí (krátká násada)	5,860 mm	5,823 mm
I	Dosah max. pozemní pokrytí (dlouhá násada)	6,104 mm	6,071 mm
J	Zadní poloměr otáčení	995 mm	995 mm
J	Zadní poloměr otáčení s protizávažím	1,055 mm	1,055 mm
K	Přesazení výložníku max. posuv ramene ke středu lopaty, levostranný	958 mm	958 mm
K	Přesazení výložníku max. posuv ramene ke středu lopaty, levostranný	853 mm	853 mm
L	Výška zdvihu max. radlice dozeru nad povrchem	415 mm	415 mm
M	Sondovací hloubka max. radlice dozeru pod povrchem	453 mm	453 mm
N	Délka Přepravní, pásů	2,524 mm	2,524 mm
O	Úhel otáčení max. systému ramene vpravo	61 °	61 °
P	Úhel otáčení max. systému ramene vlevo	65 °	65 °
Q	Šířka řetězu	400 mm	400 mm
R	Poloměr otáčení výložníku uprostřed	2,692 mm	2,692 mm
R	Poloměr otáčení výložníku pravá	2,431 mm	2,431 mm

R	Poloměr otáčení výložníku levá	2,289 mm	2,289 mm

Poznámka: Vezměte prosím na vědomí, že dostupnost produktů se v jednotlivých zemích liší. Je možné, že informace/ produkty nemusí být ve Vaší zemi dostupné. Přesnější informace k výkonu motoru si prosím převezměte z návodu k provozu; skutečně předaný výkon se může vlivem specifických provozních podmínek měnit. Změny a omyly jsou vyhrazeny. Obrázky analogicky.
Copyright © 2020 Wacker Neuson SE.