Kolové dumpery

WACKER NEUSON
all it takes!

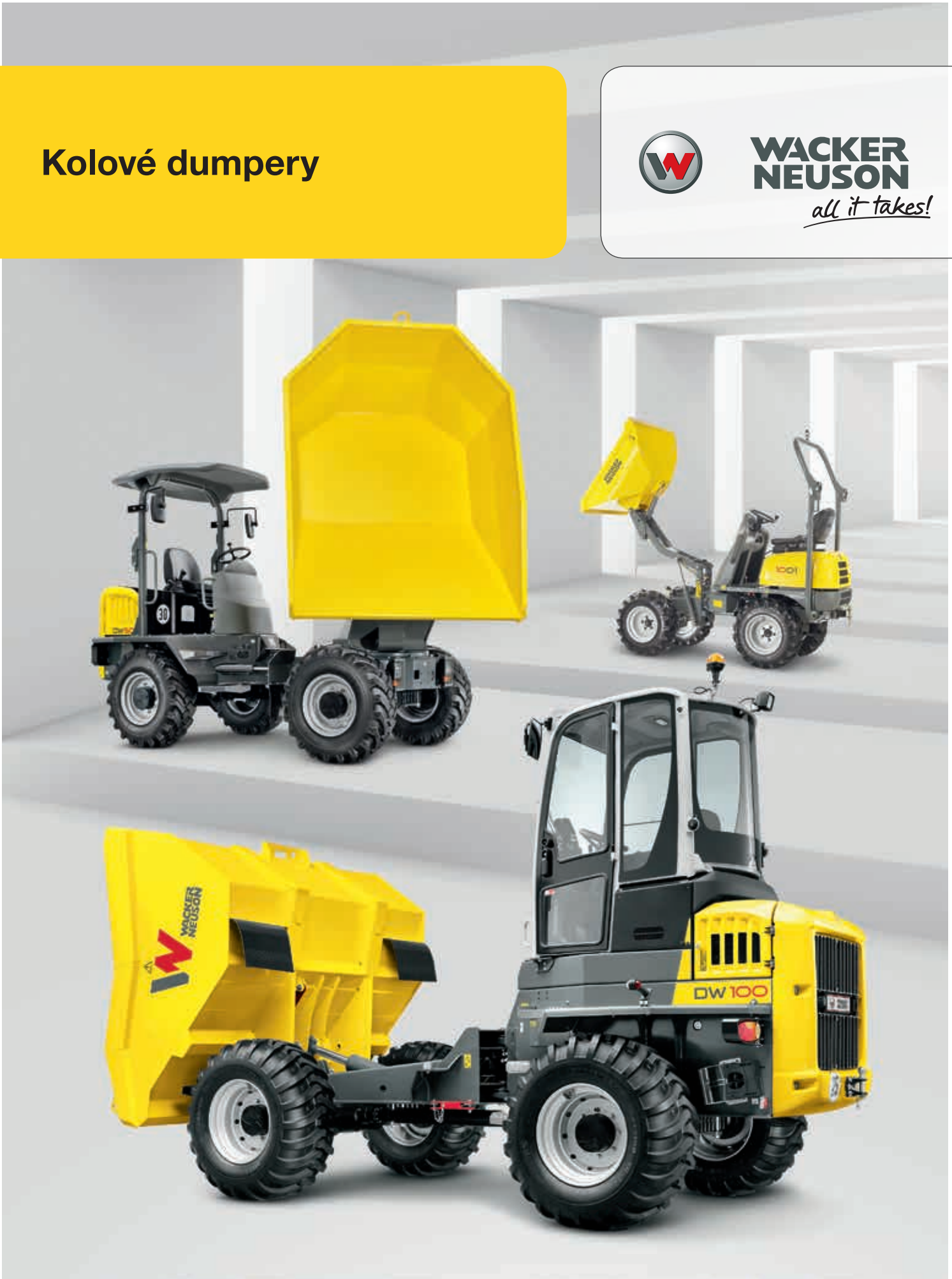

Toto jsou důvody, které mluví pro kolové dumpery Wacker Neuson.

1. Těžké úlohy uchopit – a snadno zvládnout.
Terén na vašich stavbách si vybírat nemůžete, ale své stroje ano. Kolové dumpery Wacker Neuson zvládnou všechny úkoly i v tom nejnáročnějším terénu. A přesvědčí díky kyvnému kloubu s vysokou obratností v terénu a vynikající trakcí na jakémkoliv povrchu.

2. Nejlepší předpoklad k výkonu: silný hydrostatický pohon.
Technologie se musí při nasazení osvědčit – každičký jediný den. Kolové dumpery Wacker Neuson jsou vybaveny kvalitními pohony, které v každé situaci spolehlivě přinášejí výkon a nadchnou uživatelsky přívětivou obsluhou. A to po celou řadu let.

3. Flexibilita a spolehlivost – charakteristické znaky našich kolových dumperů.
Kolové dumpery Wacker Neuson se vyznačují dlouhou životností, jsou robustní a díky tomu maximálně spolehlivé – díky velkému množství variant vybavení je lze využívat jako univerzální stroje. Různé typy korby a další volitelné vybavení umožňují konfiguraci strojů zcela podle vašich přání: od klimatizace v kabině až po verzi Speed. Rádi vám poradíme, aby každý z vašich kolových dumperů dokonale zvládal jednu věc: účinně přepravovat materiál.

Wacker Neuson – all it takes!
Nabízíme výrobky a služby, které vyhoví vašim vysokým nárokům a rozmanitému využívání. Wacker Neuson znamená spolehlivost. To samozřejmě platí také pro naše kolové dumpery. Pro váš úspěch vynakládáme denně to nejlepší. A to s maximálním zapálením pro naši práci.

Kompetence pro přepravu v každém detailu.

Bez námahy v každém terénu
Úzké průjezdy nebo nerovnosti kolové dumpery od Wacker Neuson nezastaví: díky kyvnému kloubu se suverénně dostanou všude.
Více informací na straně 13.

Vždy vhodná korba
Díky bohaté nabídce provedení korby jsou kolové dumpery skvěle vybaveny pro řadu využití. Dostupné jsou i korby na lehký materiál a speciální korby.
Všechna provedení korby v přehledu na straně 12.

Jízda bez změny rychlostního stupně
S pedálem vše pod kontrolou: díky hydrostatickému pohonu je jízda jednodušší a řazení je v řadě případů zbytečné.
Podrobnosti na straně 13.

Naprostá bezpečnost díky kabině s ochranným rámem řidiče
Vyberte si mezi bezpečnostní kabinou s ROPS/FOPS úrovně II s integrovaným topením a volitelnou klimatizací a ochranným rámem řidiče s ROPS a praktickou ochrannou stříškou proti slunci. Detaily naleznete na straně 11.

Zjistěte polohu kolového dumperu v kterémkoliv okamžiku
S globálním monitorovacím systémem můžete vždy zjistit přesnou polohu svých strojů.

Všechny kolové dumpery v kostce.

1001

Maximální užitečná nosnost: 1 000 kg

1501

1 500 kg

1601

1 500 kg

> strana 04

2001

2 000 kg

3001

Maximální užitečná nosnost: 3 000 kg

4001

4 000 kg

> strana 06

DW50

5 000 kg

> strana 07

DW60

6 000 kg

DW90

9 000 kg

DW100

10 000 kg

> strana 08

Všechny informace k našim kolovým dumperům také online:
www.wackerneuson.com/dumper

Kolové dumpery do 2 tun

Ať už v terénu nebo ve velmi úzkých průjezdech: malé kolové dumpery Wacker Neuson bodují svou kompaktní konstrukcí, obratností i svými možnostmi vybavení pro účinnou práci.

- bezúdržbový hydrostatický pohon všech kol Twin Lock (1001, 1501, 2001) pro maximální trakci
- vynikající schopnost jízdy v terénu díky velké světlé výšce, kloubovému řízení (33°) a úhlu náklonu (15°)
- široký ovládací panel a intuitivní koncept ovládání
- dobrý servisní přístup pro snadnou údržbu
- několik provedení korby

Tři provedení korby s dobrým poměrem cena-výkon.

1601

volitelně

Maximálně kompaktní: dostupné od šířky 990 mm při využití úzkých pneumatik.

1001

	1001	1501	1601	2001
Max. užitečná nosnost (kg)	1 000	1 500	1 500	2 000
Výkon motoru (kW/k)	17/23,1	17/23,1	17/23,1	22,5/30,6
Šířka (mm)	1 180	1 305	1 305	1 485
Objem korby vrchovatá (l)	525	800	1 044	1 210

Dobrý kontakt s podkladem zajišťuje pohon všech kol Twin Lock.

volitelně

1501

Maximálně možná flexibilita: možnost vybavení samonakládacím zařízením.

volitelně

2001

Díky kompaktní konstrukci dumper 1001 všude projede bez větších problémů.

Sklápěcí ochranný rám řidiče: ideální pro nízké výšky průjezdu nebo při přepravě.

Stabilní v jakémkoliv terénu díky kyvnému kloubu.

Samostatné nakládání bez dalších strojů – se samonakládacím zařízením dumperu 2001.

Kolové dumpery od 3 do 5 tun

Maximálně snadná obsluha a s možností zatížení velkým objemem: díky tomuto spojení budete v praxi kolovými dumpery této hmotnostní třídy nadšeni.

- Bezúdržbový hydrostatický pohon všech kol
- Vynikající schopnost jízdy v terénu díky velké světlé výšce, kloubovému řízení (37°) a náklonu (15°)
- Požadavky na rychlou přepravu jsou možné díky rychlosti až 28 km/hod
- Bezpečné nastupování a sestupování se schůdkem na obou stranách stroje

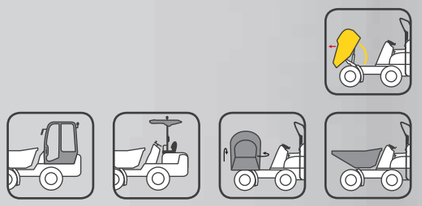

volitelně

Maximální bezpečnost a výkon při nasazení za každého počasí – díky volitelné kabině.

3001

4001

S rychlostí až 25 km/hod ve verzi Speed.

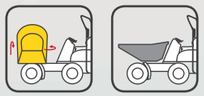

volitelně

Výhody dumperu DW50:

- Vysoký výkon díky přeplňovanému naftovému motoru (stupeň 3B)
- Snížená spotřeba paliva díky účinnému hydrostatickému pohonu všech kol s režimem ECO
- Filtr pevných částic jako volitelné příslušenství
- Velký zadní úhel najetí a velká světlá výška – ideální na nerovném terénu
- Mrtvý úhel v zorném poli lze vyřešit kamerou, která je dostupná jako volitelné příslušenství
- Aktivovaná parkovací brzda s pružinovým posilovačem nepodléhající opotřebení pro vysokou spolehlivost a dlouhou životnost

15 % vyšší výkon oproti předchozímu modelu

DW50

Spojuje technologii strojů třídy 6 až 10 tun s kompaktními rozměry třídy 3 až 5 tun.

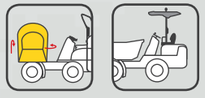

volitelně

	3001	4001	DW50
Max. užitečná nosnost (kg)	3 000	4 000	5 000
Výkon motoru (kW/k)	24 / 32,7	34,1/46,1	55,4 / 75,3
Šířka (mm)	1 785	1 795	1 915
Objem korby vrchovatá (l)	1 850	2 230	2 650

Kryt motoru s širokým otvíráním pro dobrý servisní přístup do motorového prostoru.

Spolehlivě a bezpečně – i v extrémních podmínkách.

Perfektní výhled na pracovní oblast– díky optimalizovanému provedení otočné vyklápěcí korby dumperu DW50.

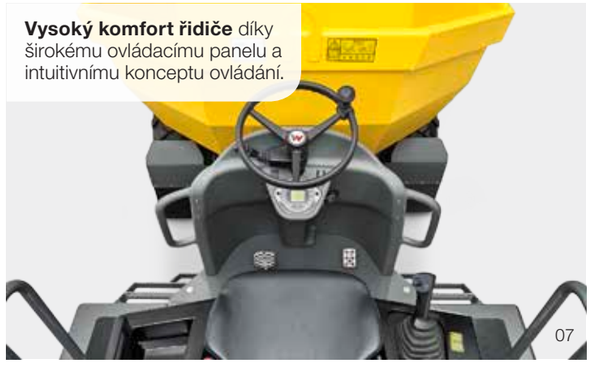

Vysoký komfort řidiče díky širokému ovládacímu panelu a intuitivnímu konceptu ovládání.

Kolové dumpery od 6 do 10 tun

Modely DW60, DW90 a DW100 uvádějí velká množství materiálu do pohybu – i v náročném terénu. I při velmi velkém objemu se vždy můžete na tyto těžké váhy mezi kolovými dumpery spolehnout. Navíc bodují dlouhými údržbovými intervaly v délce 500 hodin provozu a nízkými provozními náklady.

- Bezúdržbový hydrostatický pohon všech kol s režimem ECO
- Různá provedení korby: korba pro přední vyklápění a otočná vyklápěcí korba
- Snadno odnímatelná bezpečnostní kabina, volitelně s klimatizací
- Obsluha pružinové parkovací brzdy, která nepodléhá opotřebení, pro maximálně dlouhou životnost a spolehlivost
- Všechny modely splňují platné směrnice pro emise výfukových plynů:
  - DW60: Stupeň 3B
  - DW60 Power, DW90, DW100: Stupeň 3B

	DW60	DW90	DW100
Max. užitečná nosnost (kg)	**6 000**	**9 000**	**10 000**
Výkon motoru (kW/k)	**55/75**	**86/117**	**86/117**
Šířka (mm)	**2 250**	**2 465**	**2 465**
Objem korby vrchovatá (l)	**3 500**	**4 550**	**4 750**

Na přání k dostání jako varianta Power s vyšším výkonem motoru.

DW60

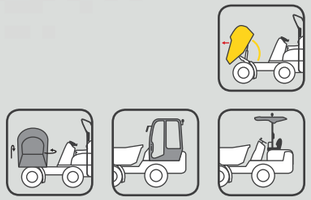

volitelně

volitelně

Profesionál pro obzvlášť vysoké zatížení.

DW100

DW90

Pro ještě větší možnosti: otočná korba volitelně z výroby.

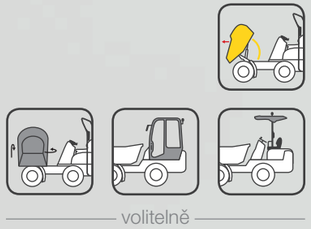

volitelně

Boční kryt pro údržbu, hladce přístupný ze země, pro pohodlnou kontrolu a vysokou bezpečnost.

Překvapí v každé poloze – díky velké světlé výšce.

Bezpečně, snadno, rychle: více bezpečnosti při vyklápění ochranného rámu řidiče díky praktické plynové pružině.

Praktické a flexibilní: robustní zadní část stroje se sklápěcími zadními světly.

Ovládací panel a koncept ovládání

Koncept ovládání platí pro: DW50, DW60, DW90, DW100

Inovativní koncept ovládání pro ovládací panel a konzolu sedadla: všechny ovládací prvky, jako jsou přepínače, joystick nebo displej jsou umístěny na pravé straně. Tak může levá ruka v kterémkoliv okamžiku zůstat na volantu!

- Joystick pro bezpečné a pohodlné ovládání
- Ochrana proti vandalismu pro delší životnost komponent
- Displej se zobrazením údržby pro lepší plánování
- Čelní kamera, zpětné zrcátko a optimální osvětlení pro perfektní výhled

Uzamykatelná ochrana proti vandalismu zabezpečuje ovládací prvky a displej na ovládacím panelu.

Řada funkcí, jedna rukojeť: s joystickem pro aktivaci korby, změnu rychlostního stupně, změnu směru jízdy a režim ECO.

Pro maximálně snadnou obsluhu: brzdový inch pedál vlevo, plynový pedál vpravo

Pneumatiky

Provedení pneumatik je k dispozici pro: 1001, 3001, 4001, DW50 a DW60

Nejlepší pneumatiky pro všechny požadavky: kromě standardně nabízených pneumatik s traktorovým profilem obdržíte pro několik našich kolových dumperů další pneumatiky s dobrou trakcí a klidným chodem a pneumatiky na trávu s nízkým zatížením podkladu.

Traktorový profil (AS)
Standardní pneumatiky pro maximální trakci.

Průmyslový profil (MPT)
Široké možnosti využití: optimální pro rychlé přejezdy po silnici a nerovný terén.

Profil pro trávníky (RP)
Perfektní pro trávníkové plochy: velká kontaktní plocha je šetrná k podkladu.

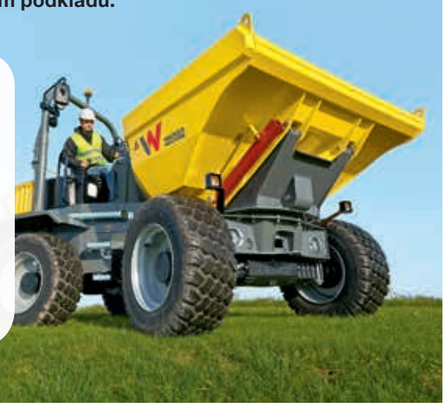

Kabina

Kabina je k dispozici pro: 3001, DW60, DW90, DW100

Obrovské plus především při dešti nebo chladu: kolové dumpery s kabinou, které umožňují řidiči celoročně příjemnou práci.

- Bezpečnostní kabina s vytápěním, volitelně s klimatizací (od DW60)
- Pro řidiče velký prostor pro hlavu a nohy
- Optimální výhled kolem dokola pro bezpečnou práci
- ROPS / FOPS úroveň II s certifikátem
- Pro snadnou přepravu je možné od modelu DW60 kabinu odejmout

Dlouhá životnost

S Wacker Neuson si volíte stroje a přístroje, které budete moci po řadu let spolehlivě využívat. Vysoká kvalita našich kolových dumperů Wacker Neuson má kromě jiného tyto důvody:

- Velmi robustní konstrukce díky stabilnímu podvozku
- Hydrostatický pohon s dlouhou životností
- Komponenty od renomovaných výrobců
- Použití výlučně kvalitních materiálů
- Minimální počet dílů podléhajících opotřebení, např. DW50 – DW100 s aktivovanou parkovací brzdou nepodléhající opotřebení

Volitelná klimatizace zajišťuje perfektní pracovní teplotu a současně optimální cirkulaci vzduchu.

Ideální pro přepravu resp. pro využití za každého počasí: odnímatelná bezpečnostní kabina nebo demontovatelný ochranný rám řidiče ROPS.

Korby

Ať už se jedná o staveniště, tvorbu zahrad a krajiny nebo využití v obcích a samosprávných celcích: různá provedení korby jsou přizpůsobena nejrůznějším požadavkům a nabízejí vám vždy přesně ty kvality, které potřebujete.

Korba s předním vyklápěním
Korba s předním vyklápěním je ideální, když je nutné v krátkém čase přepravit velké množství materiálu.
- Pro větší objemy materiálu až do 4,75 m^3
- Nízko položené těžiště a nízká násypná výška
- Ekonomické řešení

Korba s vysokým vyklápěním
Pokud je nutné při vyklápění materiálu překlenout výškové rozdíly, je tou pravou volbou korba pro vysoké vyklápění.
- Dobře se hodí pro nakládání kontejnerů
- Výška vyklápění je více než 1,8 m
- Flexibilní využití jako korba s předním nebo vysokým vyklápěním

Otočná korba
Otočná korba přenese materiál díky hladkému vyklopení o 180° přesně na dané místo – ideální na malém prostoru.
- Vyrovnávání při přepravě tekutin do svahů
- Otočné ústrojí 2 x 90° vlevo a vpravo
- Boční výsyp možný

Další provedení korby
U řady využití je důležitá nízká násypná výška. Přesně pro tento účel jsou pro dumpery 2001 a 3001 speciální korby. Pro přepravu velkých objemů se doporučuje korba na lehký materiál, která je dostupná pro dumper 4001speed.

Samonakládací zařízení
Se samonakládacím zařízením je zcela bez použití jiných strojů možné v krátké době naložit velké množství materiálu.
- Zdvih až 300 kg materiálu
- Nezávislá aktivace nakládacího ramene a lžíce

Korba s předním vyklápěním

Korba s vysokým vyklápěním

Otočná korba

Samonakládací zařízení

Hydrostatický pohon

Stačí se posadit: s hydrostatickým pohonem všech kol se řidič může soustředit na svou práci bez časté změny rychlostního stupně. Ideální pro půjčovny strojů nebo tam, kde se často mění řidiči.

- Velmi snadná obsluha bez časté změny rychlostního stupně
- Konstantní tažná síla a díky tomu žádná ztráta tažné síly při zrychlení z 0 na maximální rychlost
- Plynulý přechod mezi jízdou vpřed a vzad díky kontrolovanému zpomalení hydrostatického pohonu
- Hydrostatický brzdný účinek ihned po uvolnění plynového pedálu
- Pohon nepodléhající opotřebení pro nízké náklady na servis a údržbu

Přes kardanový hřídel pohání centrální hydraulický motor obě nápravy.

Pohon Twin Lock

Na hrubých nerovnostech kolo ztrácí kontakt s podkladem a protáčí se. Pohon všech kol Twin Lock od Wacker Neuson na to reaguje promptně: protože každé ze čtyř kol disponuje vlastním hydromotorem, dochází vždy k optimálnímu rozdělení síly.

- Pohon všech kol přes vlastní hydromotor
- Snadná údržba a úspora nákladů, neboť není nutná výměna převodového oleje a brzdové kapaliny

Kyvný kloub

Těžko sjízdný, zvlněný terén, malá stoupání nebo úzká místa patří na řadě míst nasazení k dennímu pořádku. Z tohoto důvodu jsou všechny kolové dumpery Wacker Neuson vybaveny kyvným kloubem.

- Vynikající schopnost jízdy v terénu – i při zatížení
- V závislosti na modelu kloubové řízení až s max. 37°/15°
- Nejlepší kontakt s podkladem a velmi dobrá trakce

Trvalý kontakt s podkladem i při náklonu.

Možnosti konfigurace

KOLOVÉ DUMPERY

	1001	1501	1601	2001	3001	4001	DW50	DW60	DW90	DW100
KORBA										
Korba na asfalt	–	–	–	–	○	–	–	–	–	–
Otočná vyklápěcí korba	–	○	○	●	○	●	●	○	○	–
Korba s předním vyklápěním	–	–	●	–	●	–	–	●	●	●
Korba pro vysoké vyklopení	●	●	○	–	–	–	–	–	–	–
Korba na lehký materiál	–	–	–	–	–	○	–	–	–	–
Otočná korba 3 m	–	–	–	–	–	–	–	○	–	–
Samonakládací zařízení	–	–	–	○	–	–	–	–	–	–
Speciální korba	–	–	–	○	○	–	–	–	–	–
KABINA										
Kryt přístrojového panelu (u ROPS)	○	○	○	○	○	○	○	○	○	○
Kabina řidiče (standard)	–	–	–	–	○	–	–	○	○	○
Klimatizace	–	–	–	–	–	–	–	○	○	○
Rádio komplet	–	–	–	–	○	–	–	○	○	○
Ochranná stříška proti slunci	–	–	–	–	○	–	○	○	○	○
HYDRAULIKA										
BP-Biohyd SE46	○	○	○	○	○	○	○	○	○	○
Panolin HLP Synt46 (Bio)	○	○	○	○	○	○	○	○	○	○
MOTOR A POHON PRO JÍZDU										
Naftový motor s turbodmychadlem Tier IV (zavřený DPF)	–	–	–	–	–	–	○	○	○	○
Naftový motor s turbodmychadlem Tier IV (otevřený DPF)	–	–	–	–	–	–	–	○	●	●
Verze 25 km/h	–	–	–	–	–	○	●	●	●	●
Verze 28 km/h	–	–	–	–	–	–	○	○	–	–
Verze 30 km/h	–	–	–	–	–	–	–	–	○	○
TELEMATIC										
Telematic Evropa 12 měsíců	○	○	○	○	○	○	○	○	○	○
Telematic Evropa 24 měsíců	○	○	○	○	○	○	○	○	○	○
Telematic Evropa 36 měsíců	○	○	○	○	○	○	○	○	○	○
Telematic Evropa 48 měsíců	○	○	○	○	○	○	○	○	○	○
Telematic Evropa 60 měsíců	○	○	○	○	○	○	○	○	○	○
Telematic Evropa 72 měsíců	○	○	○	○	○	○	○	○	○	○
BARVA										
Lakování v barvě dle přání, stroj, ne RAL	○	○	○	○	○	○	○	○	○	○
Lakování v barvě dle přání kabina/ochr. stříška RAL	–	–	–	–	○	–	–	○	○	○
Lakování v barvě dle přání, stroj, RAL	○	○	○	○	○	○	○	○	○	○
PRODLOUŽENÍ ZÁRUKY										
Security 24 C (2 000 h)	○	○	○	○	○	○	○	○	○	○
Security 36 C (3 000 h)	○	○	○	○	○	○	○	○	○	○
Security 48 C (4 000 h)	○	○	○	○	○	○	○	○	○	○
PNEUMATIKY										
Traktorový profil (AS)	●	●	●	●	●	●	●	●	●	●
Profil pro trávníky (RP)	–	–	–	–	–	–	○	○	–	–
Úzké pneumatiky	○	–	–	–	–	–	–	–	–	–
Průmyslový profil (MPT)	–	–	–	–	○	○	○	○	–	–

● Standard ○ Volitelně – nehodí se

KOLOVÉ DUMPERY

	1001	1501	1601	2001	3001	4001	DW50	DW60	DW90	DW100
JINÉ										
Tažné zařízení	●	●	●	●	●	●	●	○	○	○
Zásuvka pro tažné zařízení	○	○	○	○	○	○	○	○	○	○
Obrysová světla	–	–	–	–	–	–	–	○	○	○
Příslušenství dle StVO	○	○	○	○	○	○	○	○	○	○
Fluid Film	○	○	○	○	○	○	○	○	○	○
Potvrzení výrobce	○	○	○	○	○	○	○	○	○	○
Možnosti studeného startu (vyšší)	–	–	–	–	–	–	–	○	○	○
Zakládací klín	–	–	–	○	○	○	○	○	○	○
Schválení pro provoz na pozemních komunikacích TÜV (D)	○	○	○	○	○	○	○	○	○	○
Imobilizér KAT	○	○	○	○	○	○	○	○	○	○
Čerpadlo pro doplnění nafty	–	–	–	–	–	–	–	○	○	○
BEZPEČNOST										
Pracovní reflektory vpředu + vzadu	–	–	–	–	○	–	–	○	○	○
Vnější zrcátko (zpětné zrcátko)	○	○	○	○	○	○	○	○	○	○
Akustická signalizace couvání	○	○	○	○	○	○	○	○	○	○
Výstražný maják	○	○	○	○	○	○	○	○	○	○
Ochranná mříž - přední okno	–	–	–	–	○	–	–	–	–	–
Čelní ochranná mříž	–	–	–	–	–	–	–	○	○	○
Kamera vpředu	–	–	–	–	○	○	○	○	○	○
Kontaktní spínač sedadla	–	–	–	–	–	–	○	○	○	○

Bezpečnost

Maximální bezpečnost ve spojení s maximálním komfortem: kolové dumpery Wacker Neuson splňují všechny evropské bezpečnostní normy – a nabízejí současně řadu funkcí, se kterými je práce pohodlná.

Všechny kabiny splňují FOPS úrovně 2. Model 3001 je navíc k dispozici s ochrannou mříží.

Pracovní reflektory: dva reflektory směřující vpřed a jeden vzad a dále světlomety pro silniční provoz pro optimální viditelnost.

S akustickou signalizací couvání zazní akustický signál při jízdě vzad.

Výstražný maják pro lepší viditelnost stroje.

Pohledová kamera je nasměrována na mrtvý úhel před strojem. Prostřednictvím displeje tak řidič má výhled, který by bez kamery neviděl.

Čelní ochranná mříž sklápěče chrání řidiče před padajícím materiálem – a to i během jízdy. Dostupné pro dumpery s kabinou nebo s ROPS.

Kontaktní spínač sedadla zajišťuje, že je na stroji možné zařadit rychlost pouze tehdy, když řidič sedí. Když vstane během jízdy, rychlost se kontrolovaně sníží. Pro maximální míru bezpečnosti na stavbě.

Rozměry

KOLOVÉ DUMPERY

	OBECNÉ	JEDNOTKA	1001 Korba s vysokým vyklápěním	1001 Úzké pneumatiky	1501 Korba s vysokým vyklápěním	1501 Otočná korba	1601 Korba s vysokým vyklápěním	1601 Otočná korba	1601 Korba s předním vyklápěním	2001 Otočná korba	2001 Samonakládací zařízení	2001 Nízká korba
A	**Celková délka**	mm	3 080		3 300	3 220	3 300	3 220	3 310	3 420	3 530	3 420
B	**Rozvor kol**	mm	1 500		1 650	1 700	1 650	1 700		1 800	1 800	
C	**Přesah zadní části** vč. tažného zařízení	mm	810		810		810			880	880	
D	**Otočný bod korby pro vysoké vyklápění**	mm	740/1 825		820/1 885	–	820/1 885	–		–	–	
E	**Výsypná vzdálenost**	mm	510		400	280	400	280	370	350	–	
F	**Šířka stroje**	mm	1 180	990	1 305		1 305			1 485	1 485	
G	**Šířka korby**	mm	1 130	990	1 200	1 260	1 200	1 260	1 300	1 470	1 470	
H	**Celková výška ROPS**	mm	2 580		2 550		2 550			2 650	2 650	
I	**Výška rámu ROPS** sklopeného	mm	1 850		1 960		1 960			1 850	1 850	
J	**Výška kabiny**	mm	–		–		–			–	–	
K	**Výška korby** hrana pro vysýpání sklopená	mm	465/1 560	465/1 140	370/1 450	680	370/1 450	680	360	1 090	1 090	–
L	**Výška korby** vyklopené	mm	1 770/ 2 860	1 770/ 2 440	1 895/ 2 975	2 250	1 895/ 2 975	2 250	1 970	3 000	3 000	2 550
M	**Výška korby** sklopené	mm	1 230		1 345	1 300	1 345	1 300	1 345	1 400	1 400	
N	**Výsypná vzdálenost** boční	mm	–		–	100	–	100	–	180	180	
O	**Světlá výška**	mm	270		260		260			380	380	

KOLOVÉ DUMPERY

	OBECNÉ	JEDNOTKA	3001 Otočná korba	3001 Korba s předním vyklápěním	3001 Korba na asfalt	4001 Otočná korba	DW50 Otočná korba	DW60 Otočná korba	DW60 Korba s předním vyklápěním	DW90 Otočná korba	DW90 Korba s předním vyklápěním	DW100 Korba s předním vyklápěním
A	**Celková délka**	mm	4 140	3 980	4 140	4 200	4 495	4 935 (4 770*)	4 575	5 185	4 760	4 760
B	**Rozvor kol**	mm	1 960			1 960	2 140	2 485		2 700	2 700	2 700
C	**Přesah zadní části** vč. tažného zařízení	mm	1 160			1 215	1 230	1 290		1 290	1 290	1 290
D	**Otočný bod korby pro vysoké vyklápění**	mm	–			–	–	–		–	–	–
E	**Výsypná vzdálenost**	mm	600	577	600	600	630	505 (490*)	610	480	555	555
F	**Šířka stroje**	mm	1 785			1 795	1 915	2 250		2 465	2 465	2 465
G	**Šířka korby**	mm	1 775	1 860	1 775	1 740	1 910	2 090	2 330	2 275	2 495	2 490
H	**Celková výška ROPS**	mm	2 670			2 700	2 815	3 110		3 355	3 165	3 355
I	**Výška rámu ROPS** sklopeného	mm	1 870			1 930	2 030	2 300		2 545	2 355	2 545
J	**Výška kabiny**	mm	2 610		–	–	–	2 998		3 245	3 055	3 245
K	**Výška korby** hrana pro vysýpání sklopená	mm	1 020	260	1 020	1 030	1 160	1 080/1 175**	460	1 170	495	495
L	**Výška korby** vyklopené	mm	3 125	2 220		3 200	3 620	3 525	2 490	3 865	2 755	2 765
M	**Výška korby** sklopené	mm	1 475			1 500	1 790	1 905	1 815	2 120	1 950	2 040
N	**Výsypná vzdálenost** boční	mm	245	–	245	270	260	115/100**	–	190	–	–
O	**Světlá výška**	mm	280			300	370	369		406	406	406

* U otočné korby 3 m ** provedení Power

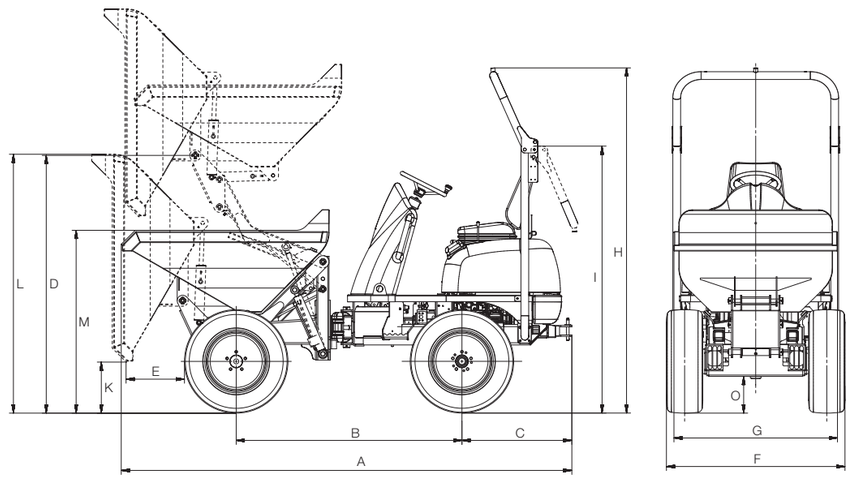

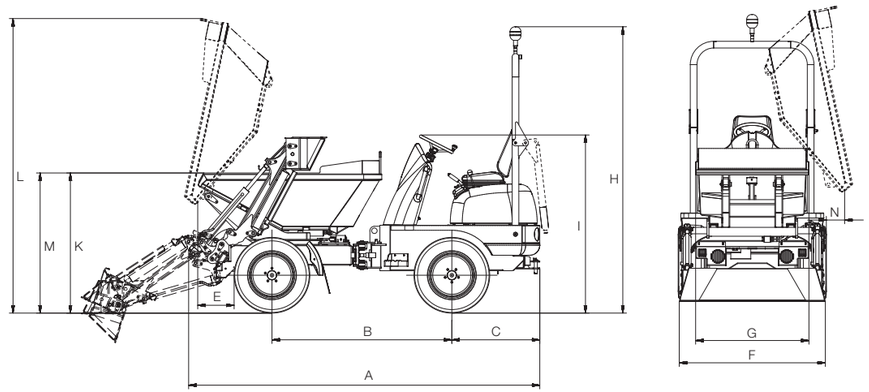

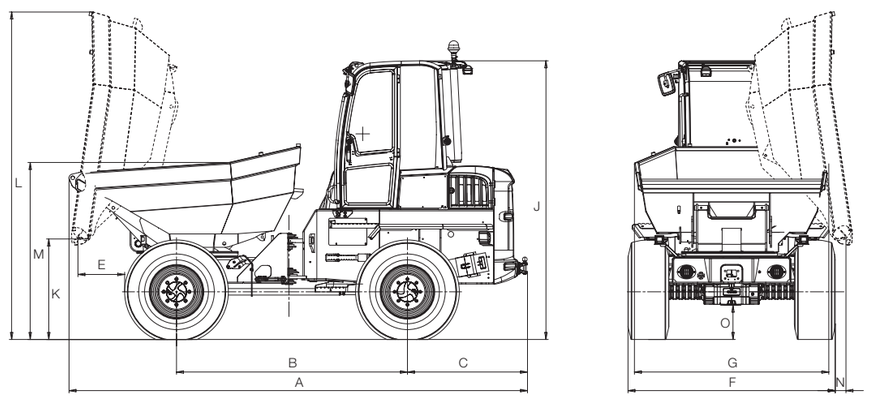

Technické údaje

KOLOVÉ DUMPERY

		1001		1501		1601			2001			3001			4001 (speed)		DW50			DW60 (LRC)		DW60 (power)	DW90		DW100
		Korba pro vysoké vyklopení	Úzké pneumatiky	Korba pro vysoké vyklopení	Otočná korba	Korba pro vysoké vyklopení	Otočná korba	Korba s předním vyklápěním	Otočná korba	Samonakládací zařízení	Nízká korba	Otočná korba	Korba s předním vyklápěním	Korba na asfalt	Otočná korba		Otočná korba	Otočná korba	Korba s předním vyklápěním	Otočná korba	Korba s předním vyklápěním	Otočná korba	Otočná korba	Korba s předním vyklápěním	Korba s předním vyklápěním
OBECNÉ	**JEDNOTKA**																								
Užitečná nosnost	**kg**	1 000	8:50	1 500		1 500			2 000			3 000		2 600	4 000	3 500	5 000	6 000					9 000	9 000	10 000
Přepravní hmotnost	**kg**	1 215	1 150	1 320	1 261	1 261			1 810			2 550	2 410		2 730	2 640	3 445	4 866	4 483	4 866	4 483	4 866	5 611	5 183	5 228
Objem korba zarovnaná	**l**	415		650		650		829	930	775	785	1 300	1 500	1 020	1 650	1 400	1 970	2 350	2 650	2 350	2 650	2 350	3 300	3 750	4 100
Objem korba vrchovatá	**l**	525		800		800		1 044	1 210	1 050	1 000	1 750	1 850	1 300	2 230	1 900	2 650	3 200	3 500	3 200	3 500	3 200	4 400	4 550	4 750
Objem korby voda	**l**	275		420	325	420	325	612	680	550	570	900	1 160	820	1 150	1 130	1 280	1 660	1 900	1 660	1 900	1 660	2 060	2 400	
MOTOR	**JEDNOTKA**																								
Výrobce/typ	**–**	Yanmar 3TNV76							Yanmar 3TNV82A			Yanmar 3TNV88			Yanmar 4TNV88		Deutz TCD 2,9	Perkins 854F		Perkins 1104D		Perkins 854E	Perkins 854F		
Konstrukce	**–**	vodou chlazený 3válcový naftový										vodou chlazený 3válcový naftový			vodou chlazený 4válcový naftový		vodou chlazený 4válcový naftový turbo					vodou chlazený 4válcový naftový motor s turbodmychadlem vč. chladiče plnicího vzduchu	vodou chlazený 4válcový naftový turbo		
Výkon (ISO 3046/1)	**kW/k**	17/23,1		17/23,1		17/23,1			22,3/30,6			24,4/32,7			34,1/46,1		55,4/75,3	55/75		62,5/85		86/117	55/75		55/75
Zdvihový objem	**cm³**	1 116		1 116		1 116			1 331			1 642			2 189		2 925	3 400		4 400		3 400	3 400		3 400
Jmenovité otáčky	**min⁻¹**	3 000		3 000		3 000			3 000			2 800			2 800		2 300	2 200					2 200		2 200
Stupeň emisí výfukových plynů	**–**	dle. 97/68/ES, stupeň 3a										dle. 97/68/ES, stupeň 3a					Stupeň 3b	Stupeň 3b		Stupeň 3a		Stupeň 3b			
JÍZDNÍ VLASTNOSTI	**JEDNOTKA**																								
Max. rychlost jízdy	**km/h**	16		16		16			21			7/22			7/21	7/25	28	25				28	30		30
Natočení kloubu	**–**	± 33°		± 33°		± 33°			± 37°			±37°			±37°		±37°	±29					±29		±28,5
Výkyv kloubu	**–**	± 15°		± 15°		± 15°			± 15°			±15°			±15°		±15°	±11°					±11°		±11°
Poloměr otáčení vnější	**mm**	3 200		3 300		3 300			3 500			3 650			3 730		4 250	6 000	6 150	6 000	6 150	6 000	6 550	6 800	6 800
Stoupavost max.	**%**	45		50		50			45			50			50		50	50					50		50
POHON POJEZDU	**JEDNOTKA**																								
Pohon pojezdu	**–**	4WD Twin Lock				2WD hydrostatický			4WD Twin Lock			4WD hydrostatický					4WD, hydrostatický vč. režimu ECO			4WD hydrostatický		4WD, hydrostatický vč. režimu ECO			
Pneumatiky	**–**	10.00/75–15 AS	6.00/16 AS	10.00/75–15 AS					10.00/75–15; 8Ply AS			11:50/80-15,3 Traktorový profil					12,5–18/16 Traktorový profil	405/70–20 Traktorový profil					500/60–22,5 Traktorový profil		
HYDRAULICKÝ SYSTÉM	**JEDNOTKA**																								
Čerpadlo pro jízdu	**–**	Axiální pístové čerpadlo															Axiální pístové čerpadlo								
Průtok hydr. oleje	**l/min**	84		135		84			168			126			112		132	152				171	171		171
Provozní tlak	**bar**	360		360		420			420			360			420		450	450					450		450
Pracovní čerpadlo	**–**	Zubové čerpadlo															Zubové čerpadlo								
Průtok hydr. oleje	**l/min**	25		25		25			25			45			45		45	68					68		68
Provozní tlak	**bar**	170		170		170			175			220			175		220	235					235		235
OBJEMY NÁDRŽÍ	**JEDNOTKA**																								
Nádrž na naftu	**l**	15		20		20			27			40			40		50	83					83		83
Nádrž na hydraulický olej	**l**	20		20		20			28			48			48		40	60					60		60
EMISE HLUKU	**JEDNOTKA**																								
Hladina akustického výkonu (L_{WA}) (dle 2000/14/ES)	**dB(A)**	101		101		101			101			101			101		101	101					103		103
Hladina akustického tlaku (L_{PA}) (dle ISO 6394)	**dB(A)**	85		85		–			85			83			85		–	81					82		82

Váš každodenní pracovní den je plný výzev. My máme vhodná řešení a pomůžeme vám být o krok před konkurencí. K tomu vám nabízíme vše potřebné: **Wacker Neuson – all it takes!**

WACKER NEUSON
all it takes!

Produkty

Technika na úpravu betonu

Hutnění

Demoliční technika

Rýpadla

Kolové nakladače

Kompaktní nakladače

Teleskopické nakladače

Dumpery

Generátory

Osvětlení

Čerpadla

Topidla

Použité stroje

Služby

Financování

Opravy a údržba

Akademie

Pronájem

Telematika

Náhradní díly

www.wackerneuson.com

WN.EMEA.10093.V02.CZ

03/2016 CZ