WL44

Kloubové kolové nakladače

Všeuměl pro každodenní maximální výkon

Kloubový kolový nakladač WL44 vám nabízí výkon, obratnost a účinnost v jediném stroji. Náležitě se stará o pracovní činnost – a při každém využití. Kompaktní rozměry v kombinaci s inovativní technologií a poměr cena/výkon, který vás přesvědčí, představují dokonalé spojení výkonu a ekonomické účinnosti.

- Objem lžíce 0,8 m^3 při hustotě sypkého materiálu 1,3 t/m^3
- Výkonná hydraulika s řadou volitelného příslušenství, jako je možnost high flow pro různá přídavná zařízení
- Otevřený servisní přístup k hydraulice, motoru a vzduchovému filtru – zkracuje údržbu a tak dobu odstávky
- K dispozici motory s různým výkonem pro jakoukoliv oblast využití
- Vysoké trhací síly pro velké objemy díky kinematice Z

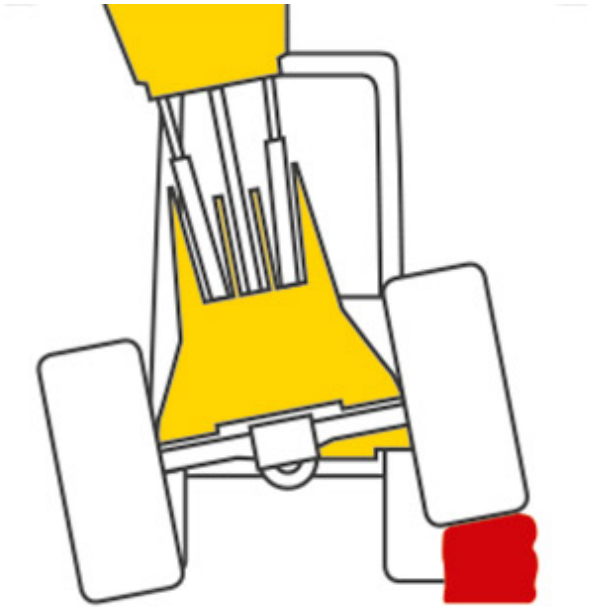

Výkyvný kloub
Záruka nejlepší možné stability a ovladatelnosti. Díky kloubu zůstávají všechna čtyři kola neustále v kontaktu s podkladem a stroj se pohybuje s maximální trakcí. Stroj je navíc díky tomu jedinečným způsobem ovladatelný. Je proto možné se pohybovat v zatáčkách s úhlem až 45°.

Uzávěrka diferenciálu
Díky spolehlivé uzávěrce diferenciálu s možností 100% připojení je možné spolehlivě pracovat v náročném terénu. Výsledek: maximální posuvné síly s vynikajícím kontaktem k podkladu. Uzávěrka není během normální jízdy aktivní. Tak jsou pneumatiky chráněny před zbytečným opotřebením a chráněn je také povrch, po kterém se jezdí.

Brzdový inch pedál
- Plný výkon pro hydrauliku a současně snížení rychlosti jízdy: K tomu u kolových nakladačů Wacker Neuson stačí jediný pedál.
- Pomocí brzdového inch pedálu můžete regulovat jak mechanickou, tak hydraulickou brzdu („inching“).
- Výhody jsou nasnadě: nižší opotřebení provozní brzdy a optimální rozložení výkonu motoru.

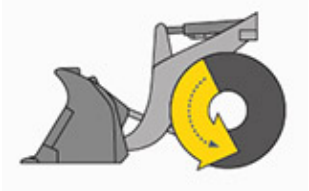

Žádné sešlápnutí brzdového inch pedálu:
Plný výkon pro jízdní systém

Lehce sešlápnutý brzdový inch pedál:
Rychlost se sníží, větší síla v pracovní hydraulice

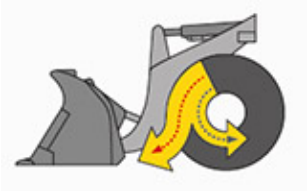

Silně sešlápnutý brzdový inch pedál:
Rychlost se ještě více sníží, ještě větší síla do pracovní hydrauliky

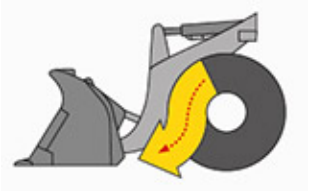

Plně sešlápnutý brzdový inch pedál:
Kolový nakladač se zastaví, plný výkon do pracovní hydrauliky

Dvě zdvihací pístnice
- pro ještě vyšší stabilitu nakládacího systému
- hydraulický výkon je optimálně rozložen na rameno

Zvolte si svou kabinu řidiče

• Všechny tři kabiny řidiče kolových nakladačů Wacker Neuson jsou perfektně navrženy pro požadavky každodenního života na staveništi a splňuje vysoké standardy bezpečnosti
• Ochrana ROPS (ochranný rám proti překlopení)
• Ochrana FOPS (ochranný rám proti padajícím předmětům)
• K dispozici pro WL44 jsou různá provedení ochranné stříšky řidiče a kabiny řidiče

Komfortní kabina (1dveřová)

• Ergonomické pracoviště: Velký prostor pro nohy, přehledně uspořádaná přístrojová deska, pohodlné vzduchem odpružené sedadlo pro řidiče a nastavitelná konzola joysticku
• Velká prosklená okna na všech stranách pro optimální výhled na pracovní plochu
• Dveře kabiny lze otevřít do 180°

Údržba

Otevřený servisní přístup k hydraulice, motoru a vzduchovému filtru: Stačí několik pohybů díky servisním a údržbovým krytům se snadným otvíráním. Díky rychlé údržbě se zkracují prostoje stroje a vy tak šetříte peníze.

Interiér kabiny řidiče

Údržbové přístupy do vnitřku kabiny řidiče

Kryt motoru se snadným otvíráním

Servisní klapka na vnějším plášti komfortní kabiny řidiče

Technická data

WL44

	Standardní motor	Volitelný motor	Volitelný motor*
Data motoru			
Výrobce motoru	Perkins	Perkins	Deutz
Typ motoru	404 D-22	404 F-22T	TCD 2.9 L4
Válec	4	4	4
Výkon motoru kW	35,7	44,7	55,4
při otáčkách Maximálně 1/min	2.600	2.800	2.300
Zdvihový objem cm^3	2.216	2.216	2.900
Typ chladiče	Voda	Voda	Voda / plnicí vzduch
Elektrické zařízení			
Provozní napětí V	12		12
Baterie Ah	95		95
Osvětlovací dynamo A	85		85
Hmotnosti			
Provozní hmotnost kg	4.600		4.600
Překlopné zatížení se lžící - stroj přímo kg	2.626		3.043
Překlopné zatížení se lžící - stroj při zatočení kg	2.173		2.577
Překlopné zatížení s paletovými vidlemi - stroj přímo kg	2.258		2.546
Překlopné zatížení s paletovými vidlemi - stroj při zatočení kg	1.896		2.164
Údaje vozidla			
Obsah lopaty Standardní lžíce m^3	0,8		0,8
Pohon pojezdu	Hydrostatický pohon přes kloubový hřídel		Hydrostatický pohon přes kloubový hřídel
Nápravy	PA1400		PA1400
Místo řidiče	FSD (kabina)		Kabina řidiče
Rychlost (volitelné příslušenství) km/h	0-20 (30)		0-20 (30)
Rychlost úroveň 1 (volitelně) km/h	0-20 (30)		
Rychlost Stupeň	2		2
Standardní pneumatiky	12.5-18 MPT ET-50		405/70 R 18 EM ET0
Hydraulické zařízení			
Hydraulika pojezdu - pracovní tlak bar	445		445
Pracovní hydraulika - pracovní tlak bar	210		210

	Standardní motor	Volitelný motor	Volitelný motor*
Pracovní hydraulika - dopravované množství l/min	58,5		58,5
Pracovní hydraulika - dopravované množství (volitelně do) l/min	70		70
Plněná množství			
Objem palivové nádrže l	82		82
Nádrž na hydraulický olej l	66		66
Hladina hluku			
Zaručená hladina akustického výkonu LwA dB(A)	101		101

Standardní lžíce = lžíce pro hloubení, šířka 1 900 mm
FSD = ochranná stříška řidiče
Výpočet překlopného zatížení dle ISO 14397-EN474-3
*Verze vybavení (velký motor, kabina řidiče, pneumatiky 405/70 R 18 EM ET0)

Rozměry

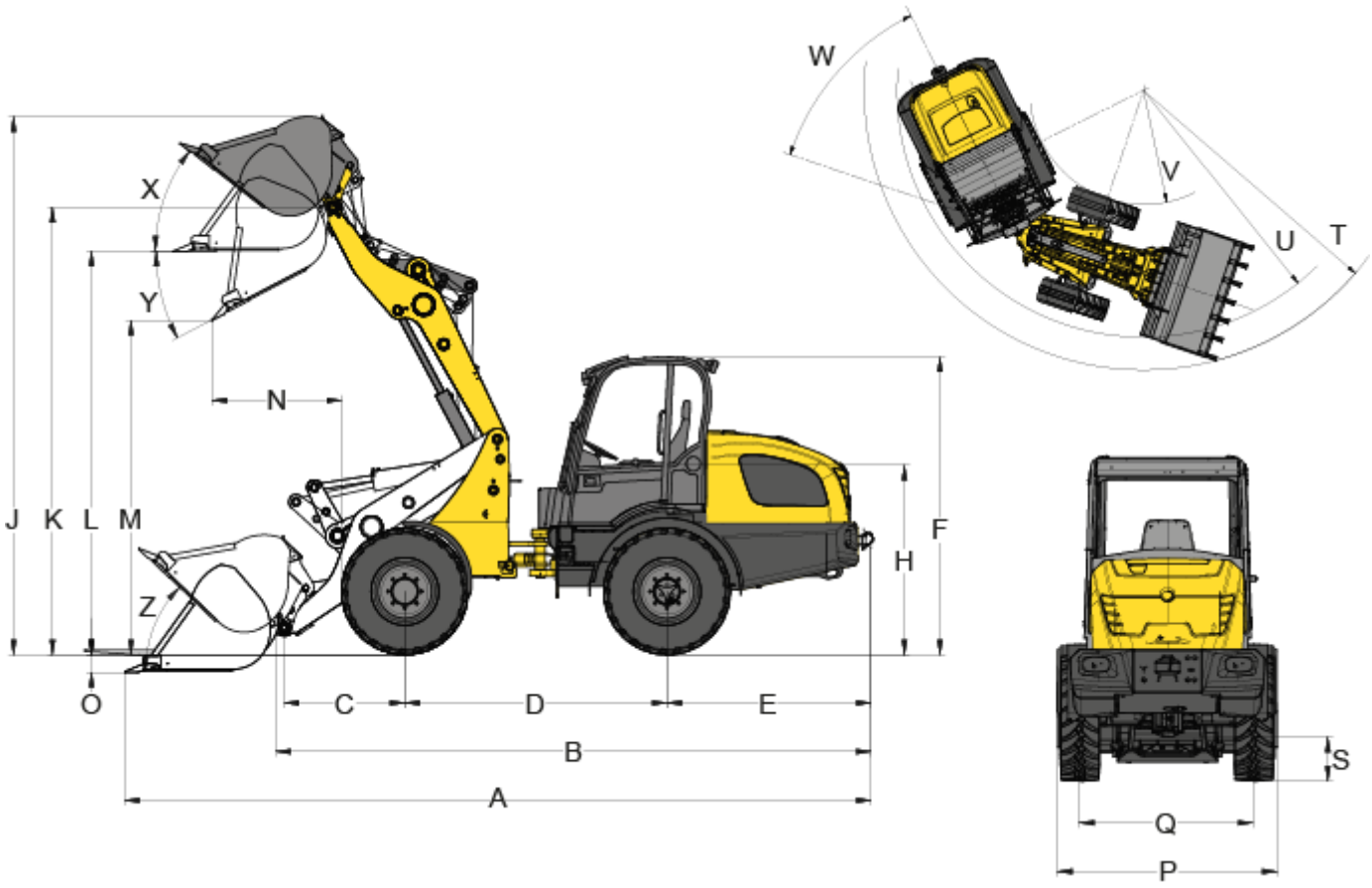

	Standardní pneumatiky	12.5-18 MPT ET-50
A	Celková délka	5.542 mm
B	Celková délka bez lžíce	4.647 mm
C	Otočný bod lopaty ke středu nápravy	1.027 mm
D	Rozvor kol	2.005 mm
E	Zadní přesah	1.531 mm
F	Výška s nízkou ochrannou stříškou řidiče	2.334 mm
F	Výška s vysokou ochrannou stříškou řidiče	2.472 mm
F	Výška S kabinou	2.530 mm
H	Výška sedadla	1.471 mm

J	Celková pracovní výška	4.057 mm
K	Výška zdvihu max. - otočný bod lopaty	3.353 mm
L	Překládací výška	3.020 mm
M	Výsypná výška max.	2.475 mm
N	Dosah s M	694 mm
O	Sondovací hloubka	123 mm
P	Celková šířka	1.825 mm
Q	Rozchod kol	1.500 mm
S	Světlá výška	358 mm
T	Poloměr max.	4.275 mm
U	Poloměr u vnějšího okraje	3.587 mm
V	Vnitřní poloměr	1.685 mm
W	Úhel ohybu	42 °
X	Úhel zpětné rotace při max. výšce zdvihu	43 °
Y	Výklopný úhel Maximálně	39 °
Z	Úhel zpětné rotace na zemi	42 °

Všechny hodnoty se standardní lžící: Lžíce na zeminu 1 900 mm, 0,80 m^3 a standardní pneumatiky: 12.5-18 MPT ET-50

Poznámka
Vezměte prosím na vědomí, že dostupnost produktů se v jednotlivých zemích liší. Je možné, že informace/ produkty nemusí být ve Vaší zemi dostupné. Přesnější informace k výkonu motoru si prosím převezměte z návodu k provozu; skutečně předaný výkon se může vlivem specifických provozních podmnek měnit.
Změny a omyly jsou vyhrazeny. Obrázky analogicky.
Copyright © 2017 Wacker Neuson SE.