LOCUST

Smykem řízený nakladač s více než třicetiletou historií. Locust je přímý nástupce nakladače UNC vyráběného stejným výrobcem, nabízejícím dlouholeté zkušenosti, vývoj a tradici spojené v novém výrobku.

L 753

smykem řízený čelní nakladač vyráběný na Slovensku prošel dlouholetým vývojem od prvních kusů UNC v roce 1981 až po dnešní nakladače LOCUST, jejichž kvalita je ověřena testováním a používáním v různých praktických činnostech (ve stavebnictví, v zemědělství, při zimní údržbě cest a parkovišť), v mnohých zemích a za rozličných povětrnostních a terénních podmínek.

Spojením dlouholetých zkušeností, nápadů od našich spokojených klientů a dílenského zpracování s kvalitními komponenty jako jsou motor a hydrostatický pohon, nabízí LOCUST vysokou efektivitu práce a nejvýhodnější poměr cena/výkon ve své třídě.

Díky svým rozměrům a vlastnostem je vysoce flexibilní, jednoduše manévrovatelný a použitelný i v zúžených a stísněných prostorách. Vhodný zejména pro oblast zemědělství a komunální sféru.

VLASTNOSTI NAKLADAČE

- nízké provozní náklady
- vysoká efektivita práce
- snadné ovládání
- vysoký komfort
- bezkonkurenční výhled z kabiny
- nenáročný servis a údržba
- ničím neomezená přístupnost částí a komponentů
- standardní a také ISO připojení přídavných zařízení
- používáním ověřená převodovka s ozubenými převody
- dlouhá životnost

WAY INDUSTRIES, a.s.
Priemyselná 937/4, 963 01 Krupina, SLOVAKIA
Tel: +421 45 5501 402
E-mail: info@way.sk

LLOYD'S REGISTER LRQA
ISO 9001
UKAS MANAGEMENT SYSTEMS
001

Locust
L753

ROZMĚRY

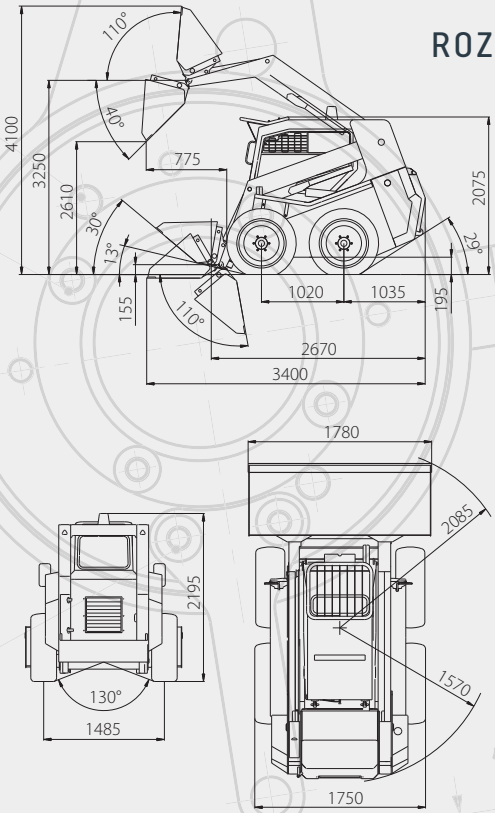

TECHNICKÉ PARAMETRY	
L753	
Výška nakladače	**2 075 mm**
Délka nakladače s lopatou	**3 400 mm**
Šířka nakladače s lopatou	**1 780 mm**
Provozní hmotnost	**3 180 kg**
Nominální nosnost	**750 kg**
Maximální rychlost	**8 – 15 km/h**
Navršený objem lopaty	**0,43 m³**
Trhací síla	**25 kN**
Tažná síla	**31,5 kN**
Zdvihací síla	**19 kN**
Typ motoru	**YANMAR 4TNV 88 BDWI**
Výkon	**36,5 kW/49,6 HP**
Druh pohonu	**hydrostatický**
Hydraulické čerpadlo pracovního zařízení	**konstantní**
Rozvaděč pracovního zařízení	**s otevřeným středem**
Vyrovnávání lopaty	**hydraulické**
Hlučnost	**101 dB**
Pneumatiky standardní	**10 – 16,5**

Autorizovaný obchodní zástupce